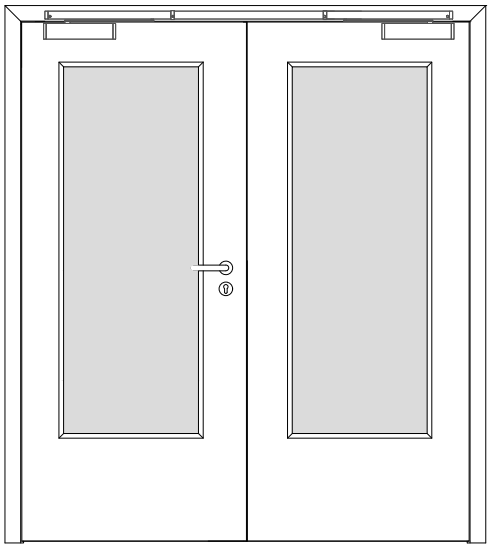

401-408-103-100_Ansicht.dwg

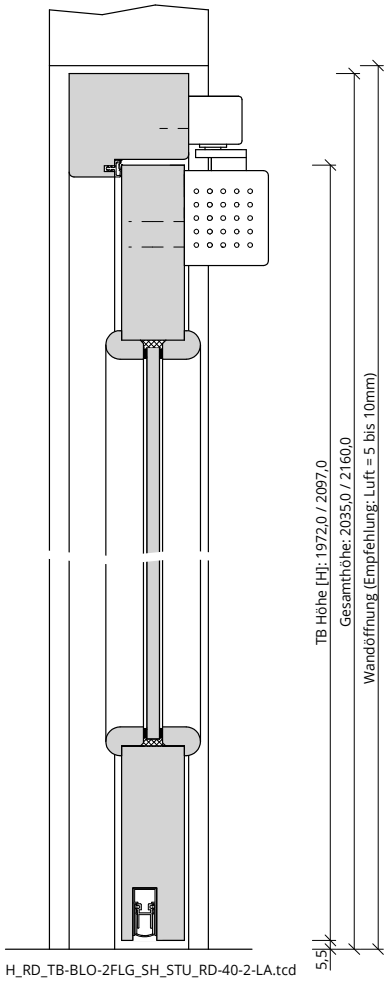

H_RD_TB-BLO-2FLG_SH_STU_RD-40-2-LA.tcd

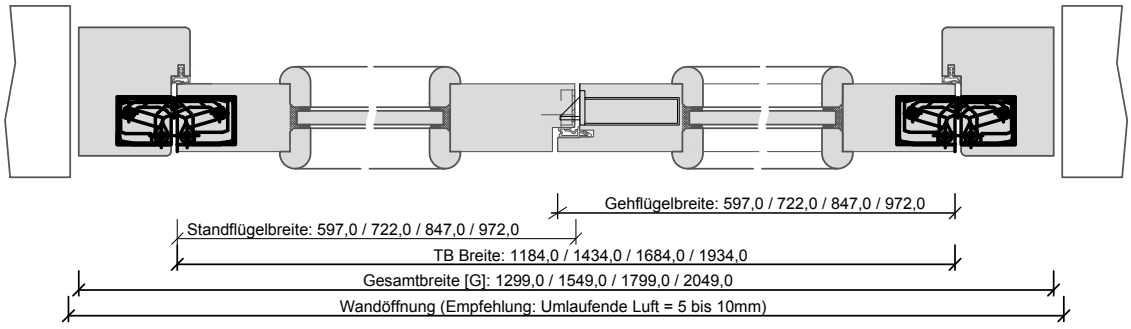

Q_RD_TB-BLO-2FLG_STU_RD-40-LA.dwg