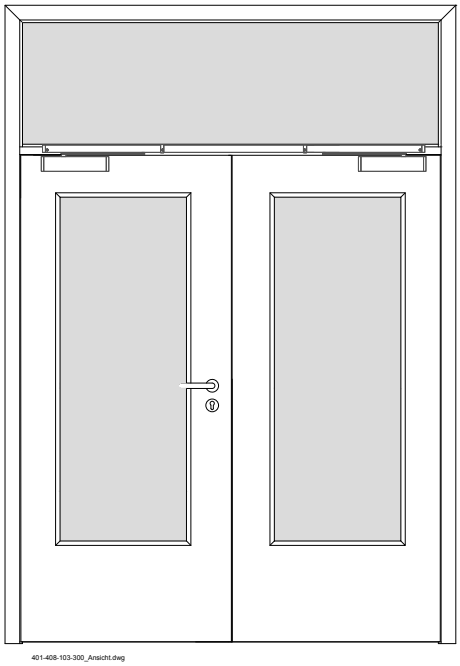
401-408-103-300_Ansicht.dwg

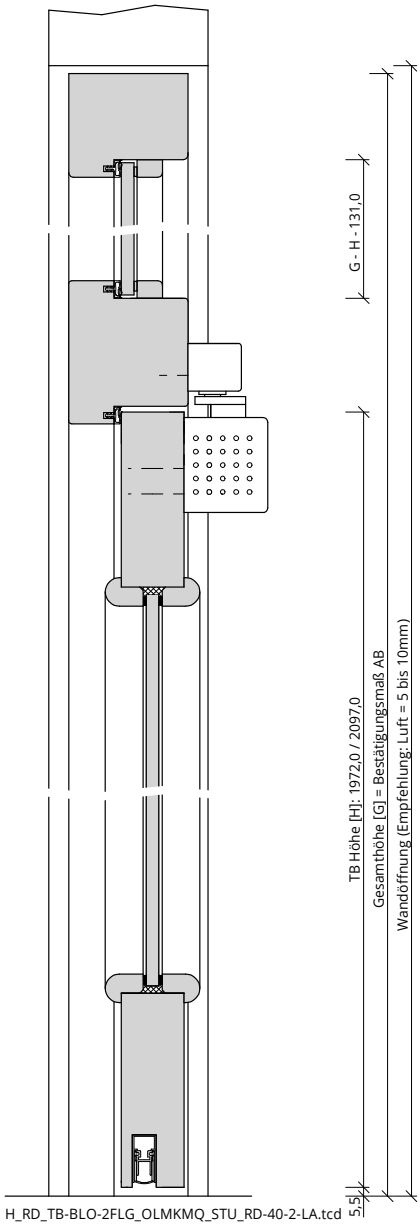
G - H - 131,0
TB Höhe [H]: 1972,0 / 2097,0
Gesamthöhe [G] = Bestätigungsmaß AB
Wandöffnung (Empfehlung: Luft = 5 bis 10mm)
5,5
H_RD_TB-BLO-2FLG_OLMKMQ_STU_RD-40-2-LA.tcd

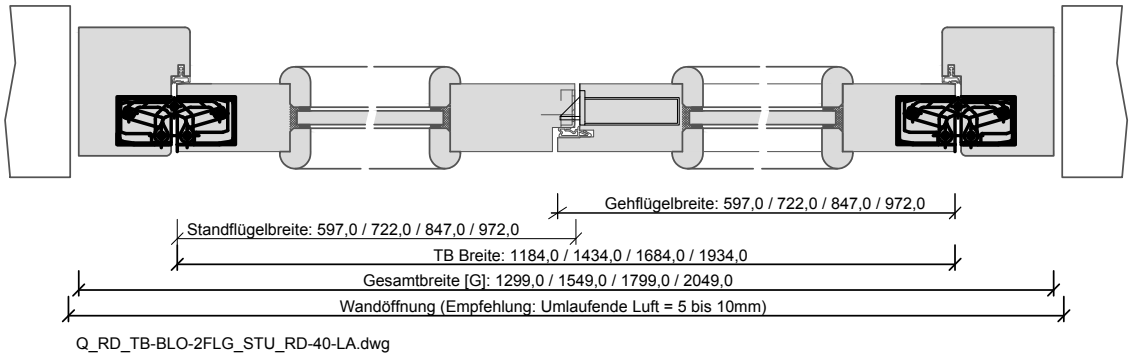
Gehflügelbreite: 597,0 / 722,0 / 847,0 / 972,0
Standflügelbreite: 597,0 / 722,0 / 847,0 / 972,0
TB Breite: 1184,0 / 1434,0 / 1684,0 / 1934,0
Gesamtbreite [G]: 1299,0 / 1549,0 / 1799,0 / 2049,0
Wandöffnung (Empfehlung: Umlaufende Luft = 5 bis 10mm)
Q_RD_TB-BLO-2FLG_STU_RD-40-LA.dwg