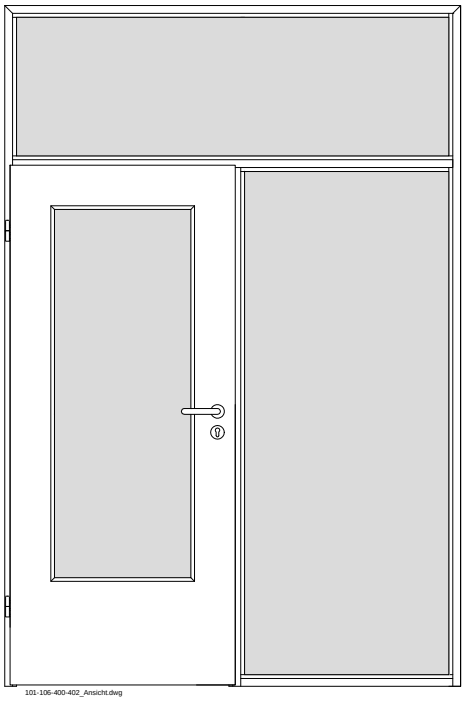

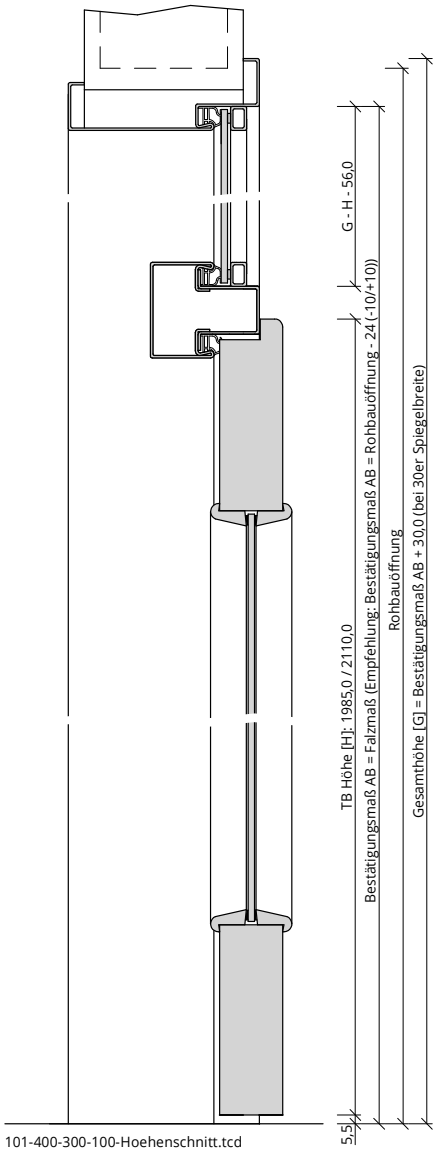

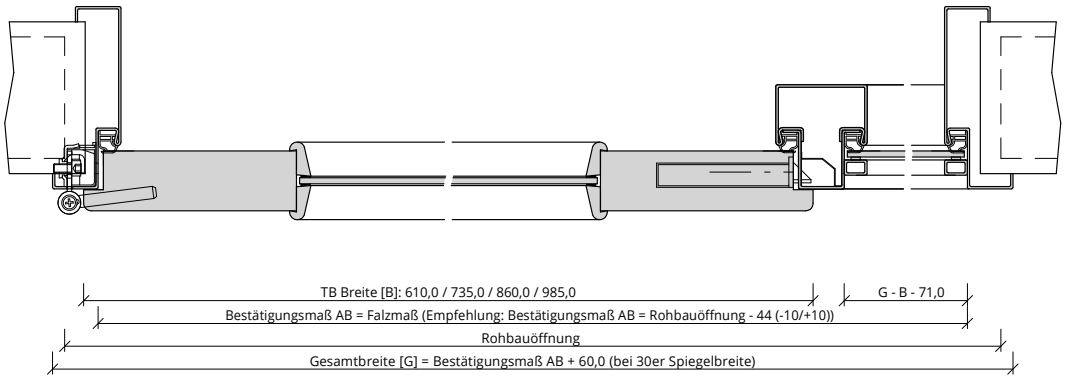

101-107-400-101-Querschnitt.tcd