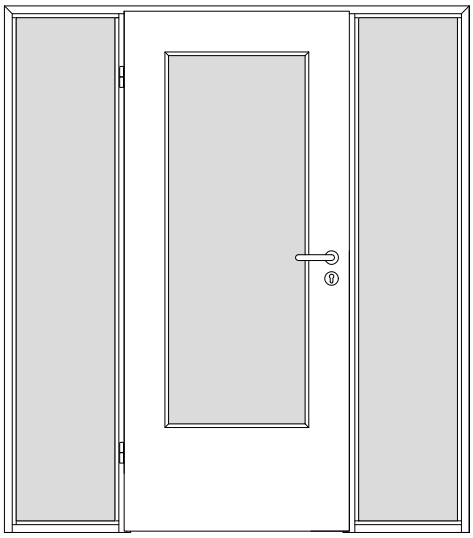

101-106-400-401_Ansicht.dwg

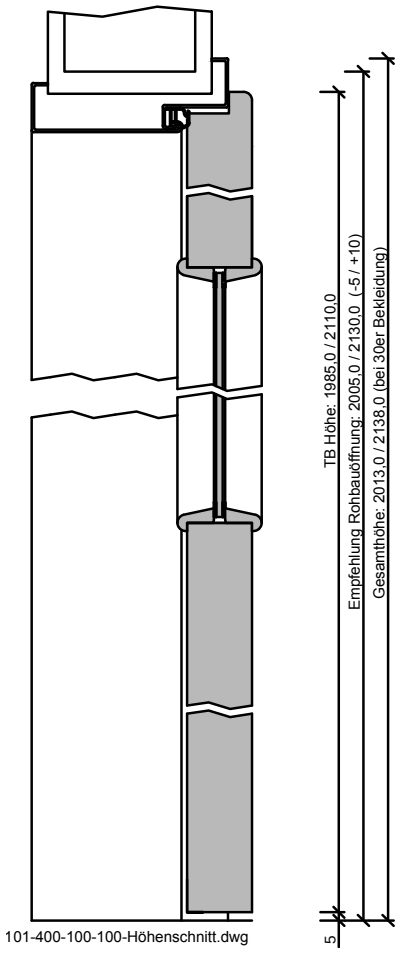

101-400-100-100-Höhenschnitt.dwg

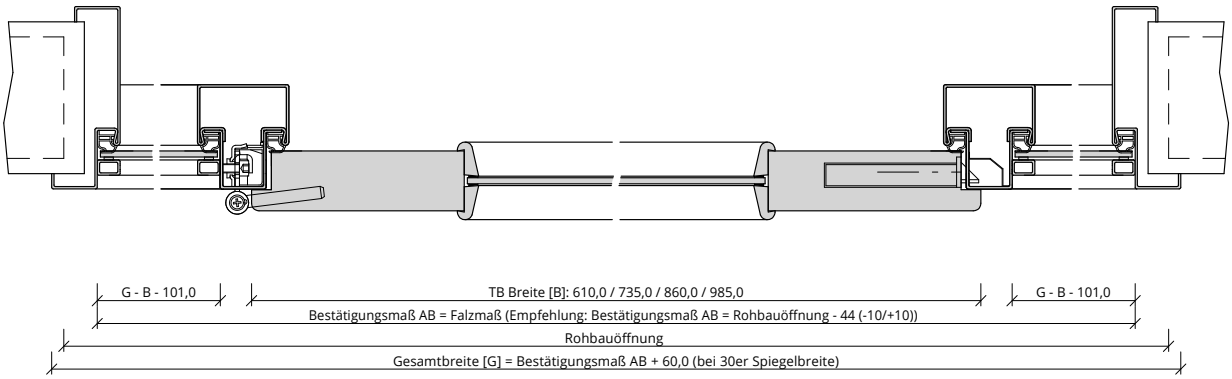

101-107-400-102-Querschnitt.tcd