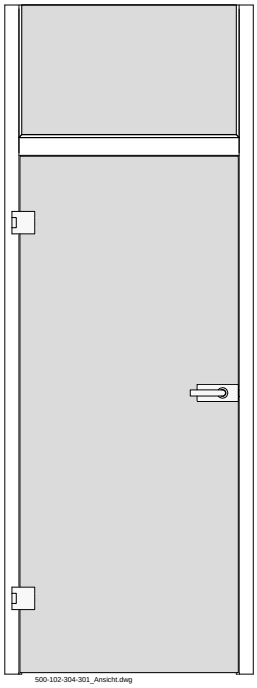
500-102-304-301_Ansicht.dwg

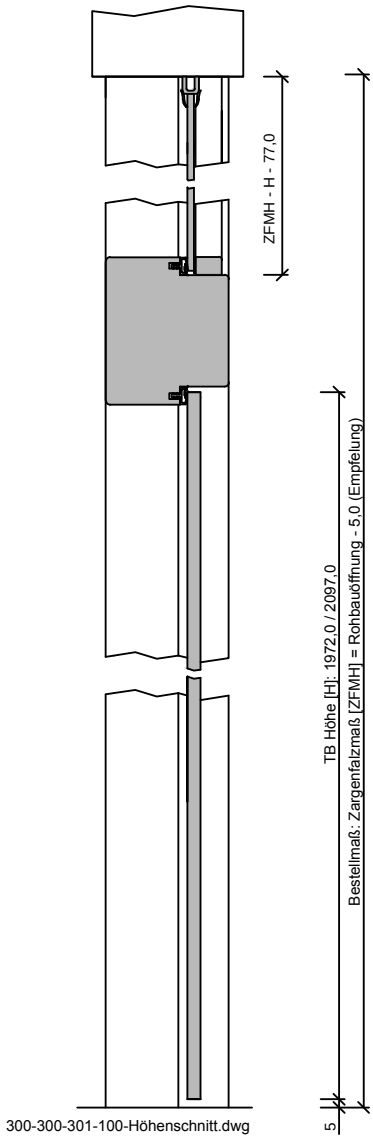
ZFMH - H - 77,0
TB Höhe [H]: 1972,0 / 2097,0
Bestellmaß: Zargenfalzmaß [ZFMH] = Rohbauöffnung - 5,0 (Empfelung)
5
300-300-301-100-Höhenschnitt.dwg

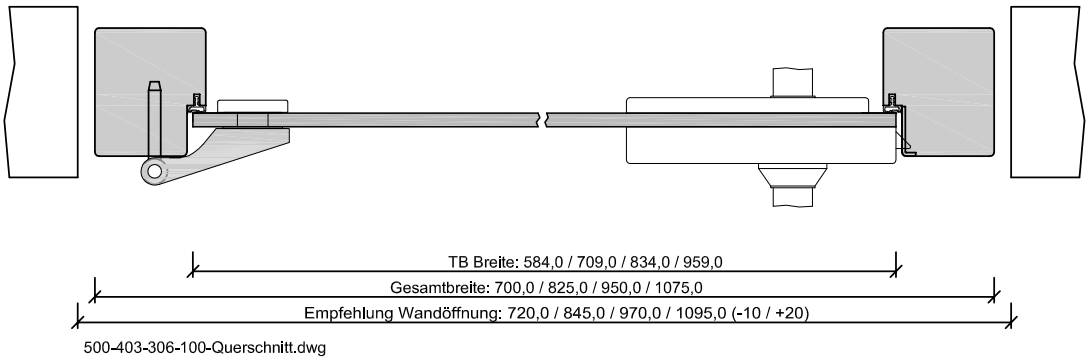
TB Breite: 584,0 / 709,0 / 834,0 / 959,0
Gesamtbreite: 700,0 / 825,0 / 950,0 / 1075,0
Empfehlung Wandöffnung: 720,0 / 845,0 / 970,0 / 1095,0 (-10 / +20)
500-403-306-100-Querschnitt.dwg