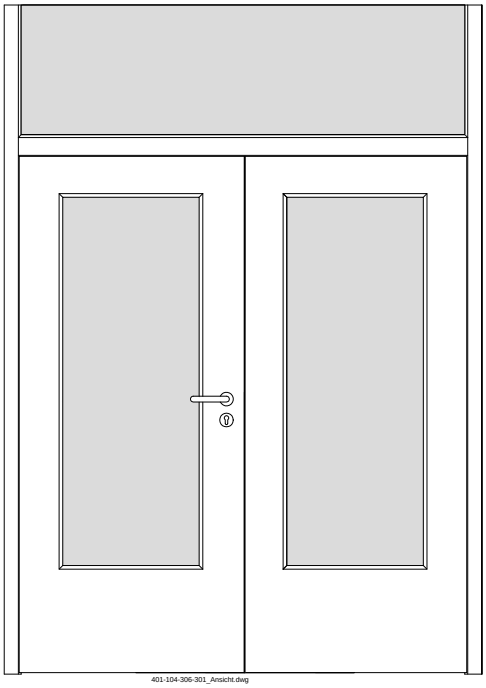
401-104-306-301_Ansicht.dwg

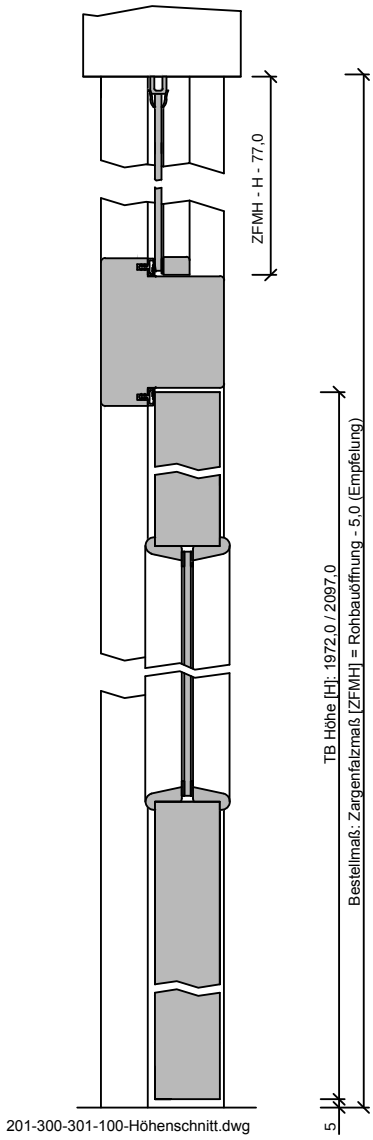
ZFMH - H - 77,0
TB Höhe [H]: 1972,0 / 2097,0
Bestellmaß: Zargenfalzmaß [ZFMH] = Rohbauöffnung - 5,0 (Empfelung)
5
201-300-301-100-Höhenschnitt.dwg

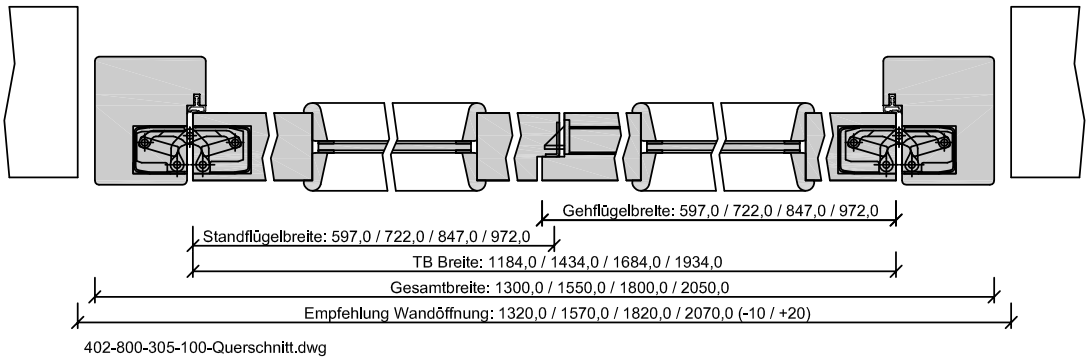
Gehflügelbreite: 597,0 / 722,0 / 847,0 / 972,0
Standflügelbreite: 597,0 / 722,0 / 847,0 / 972,0
TB Breite: 1184,0 / 1434,0 / 1684,0 / 1934,0
Gesamtbreite: 1300,0 / 1550,0 / 1800,0 / 2050,0
Empfehlung Wandöffnung: 1320,0 / 1570,0 / 1820,0 / 2070,0 (-10 / +20)
402-800-305-100-Querschnitt.dwg