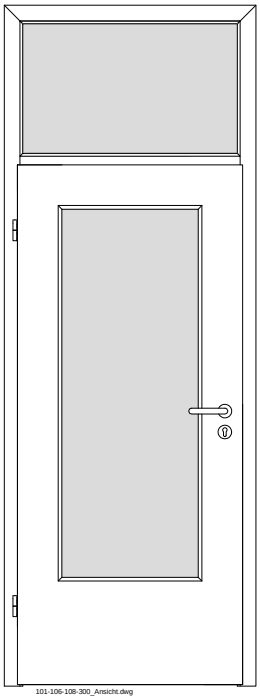
101-106-108-300_Ansicht.dwg

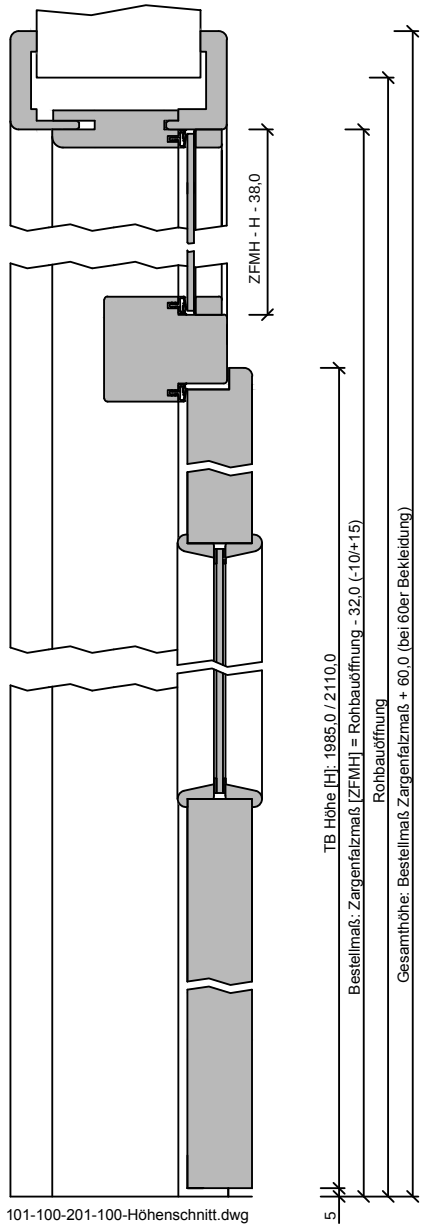
ZFMH - H - 38,0
TB Höhe [H]: 1985,0 / 2110,0
Bestellmaß: Zargenfalzmaß [ZFMH] = Rohbauöffnung - 32,0 (-10/+15)
Rohbauöffnung
Gesamthöhe: Bestellmaß Zargenfalzmaß + 60,0 (bei 60er Bekleidung)
5
101-100-201-100-Höhenschnitt.dwg

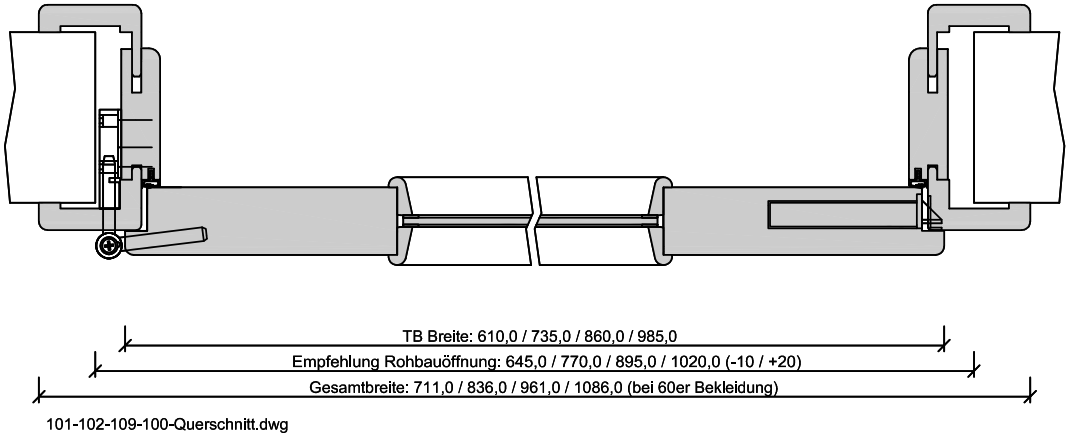
TB Breite: 610,0 / 735,0 / 860,0 / 985,0
Empfehlung Rohbauöffnung: 645,0 / 770,0 / 895,0 / 1020,0 (-10 / +20)
Gesamtbreite: 711,0 / 836,0 / 961,0 / 1086,0 (bei 60er Bekleidung)
101-102-109-100-Querschnitt.dwg