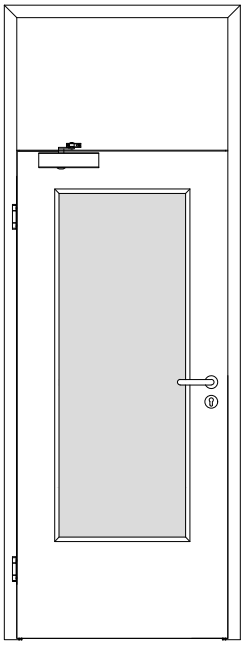

101-408-101-202_Ansicht.dwg

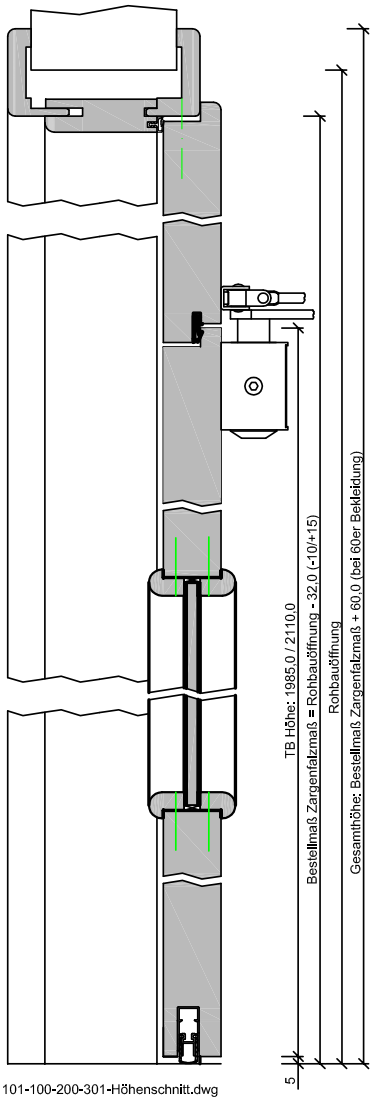

101-100-200-301-Höhenschnitt.dwg

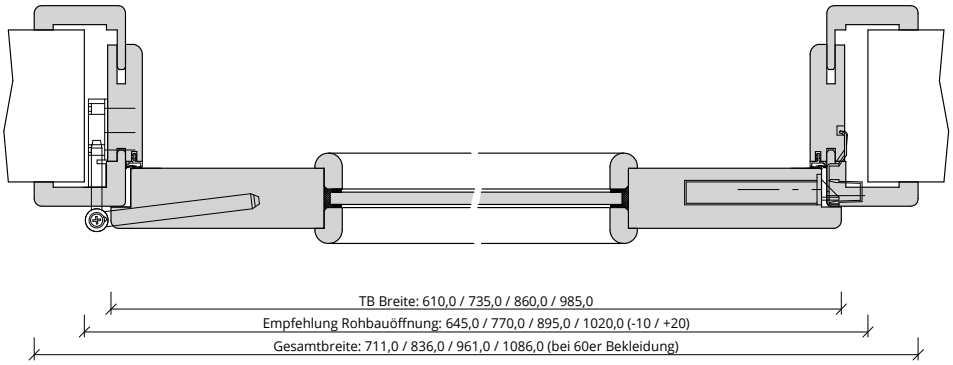

Q_RD_TB-FU-1FLG_SH_GEF_RD-40-LA.tcd