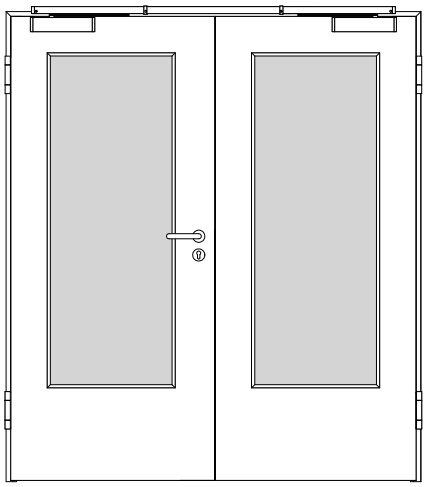

303-414-402-100_Ansicht.tcd

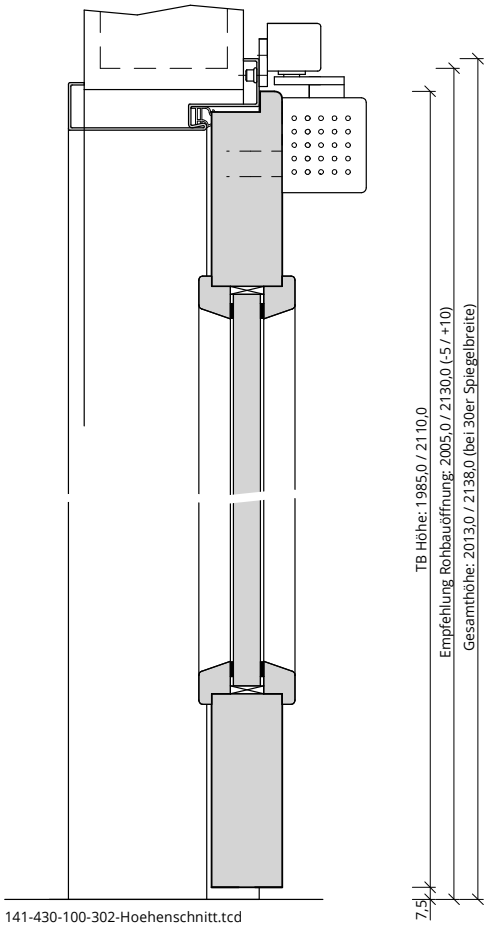

141-430-100-302-Hoehenschnitt.tcd

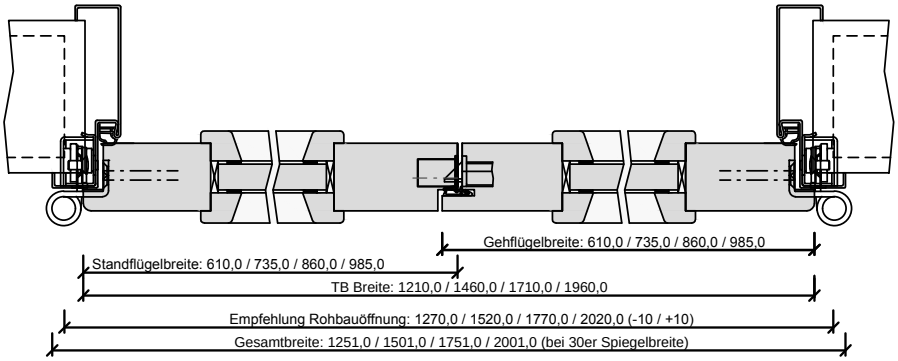

341-204-430-100-Querschnitt.dwg