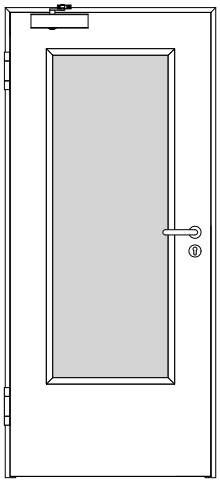

102-413-400-100_Ansicht.tcd

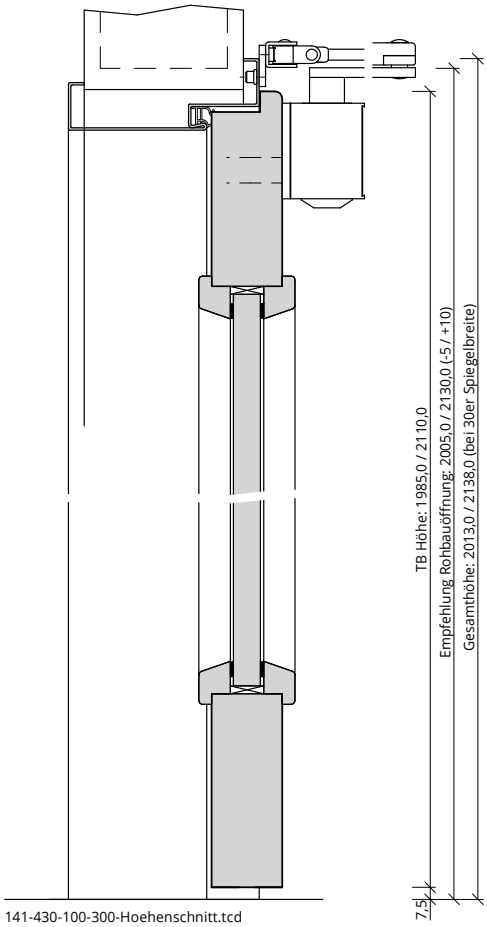

141-430-100-300-Hoehenschnitt.tcd

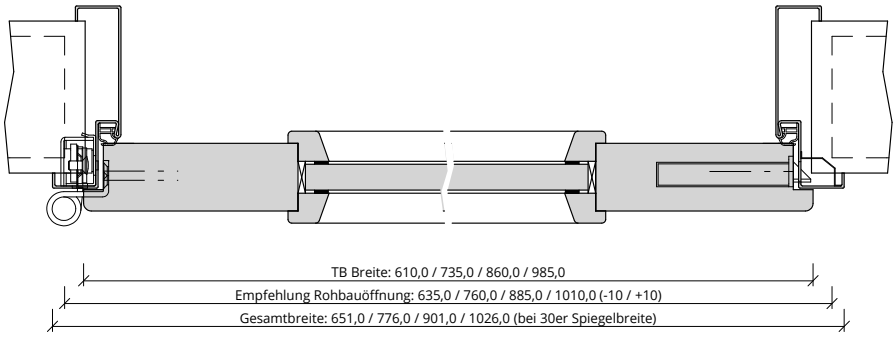

161-204-431-100-Querschnitt.tcd