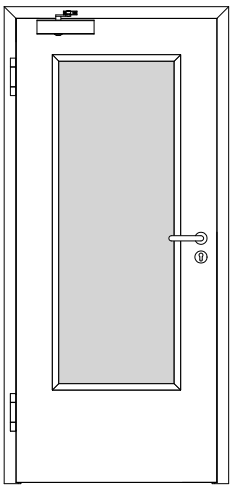

102-413-101-100_Ansicht.tcd

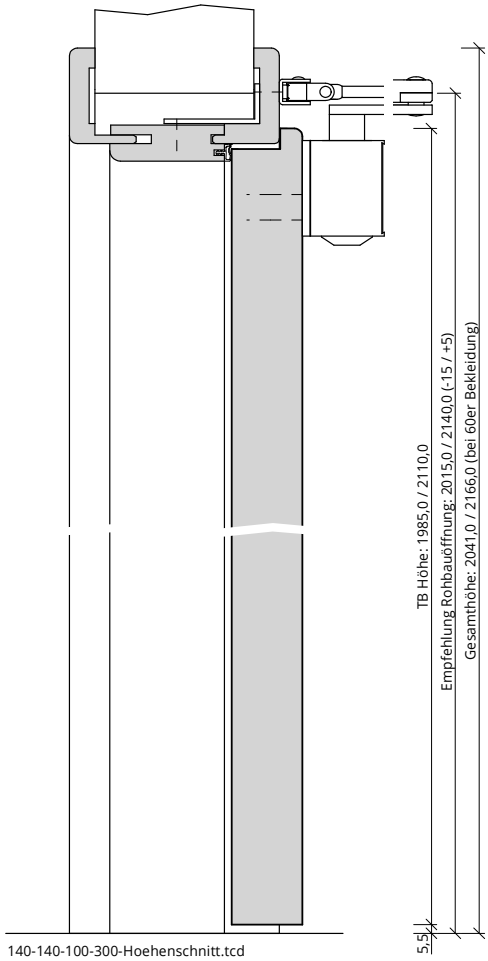

140-140-100-300-Hoehenschnitt.tcd

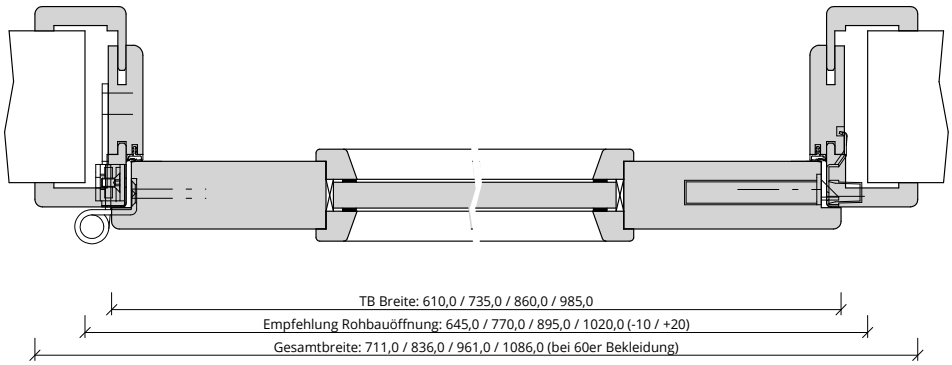

161-201-140-100-Querschnitt.tcd