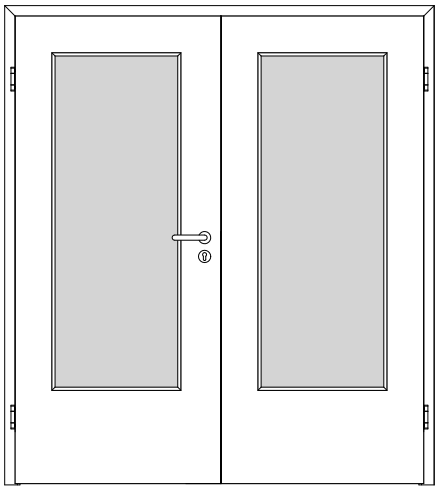

A_SD_TB-BLO-2FLG_SH_GEF_SD-32-2-LA.PDF

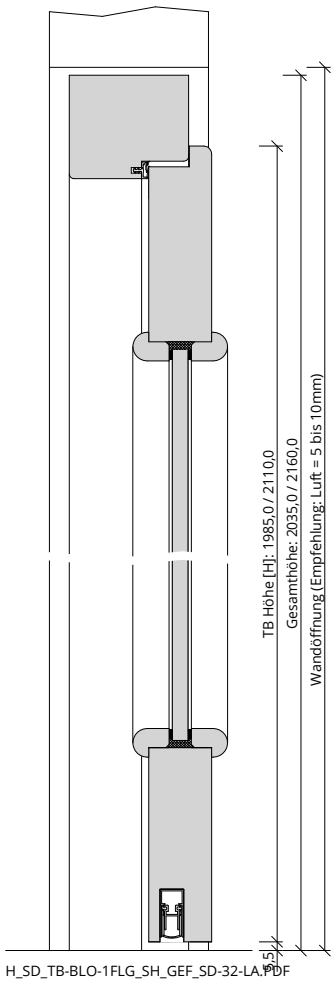

H_SD_TB-BLO-1FLG_SH_GEF_SD-32-LA.PDF

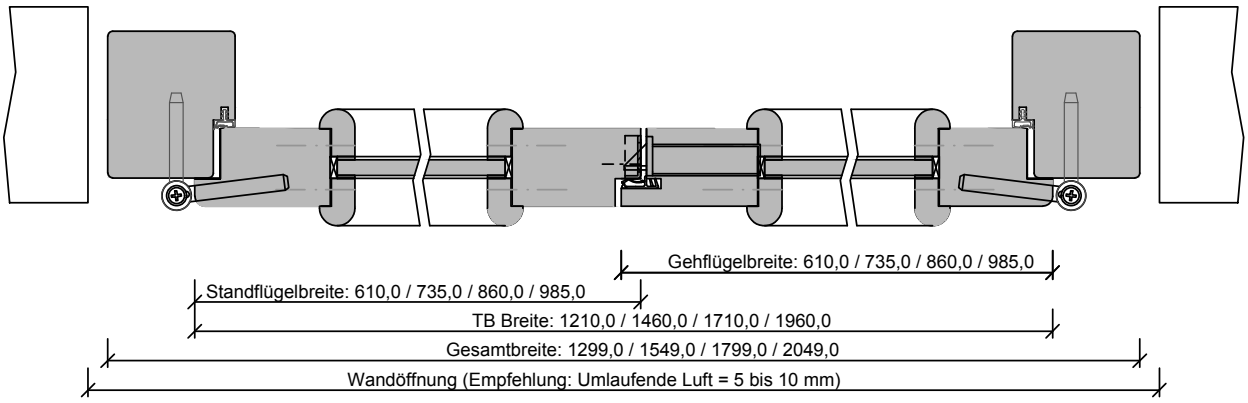

G-Q-SD-TB-BLO-2FLG-SH-GEF-SD-LA.dwg