GARANT Türenhandbuch

Türenhandbuch » Funktionstüren » Schallschutz » Türblatt + Stahlzarge (1-flg.) » mit 1 Seitenteil und Oberlicht (Typ 14/17) » stumpf » SSK1 (Rw=32dB) VS1/40-LA BA S

GARANT
Türen für mein Zuhause

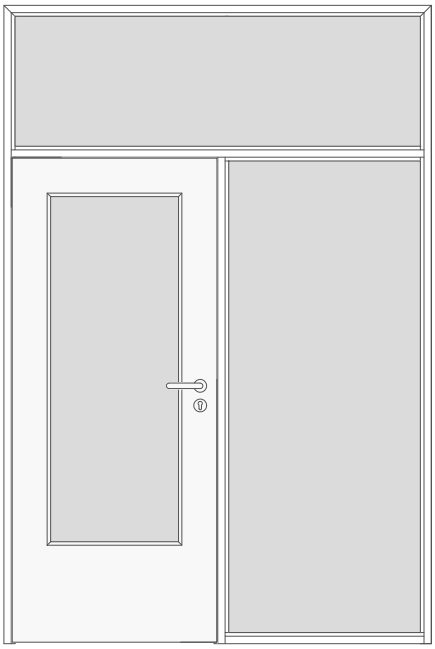

G-A-SD-TB-SZ-1FLG-SZ-WF1-OLMKMQ-STU-SD-LA.dwg

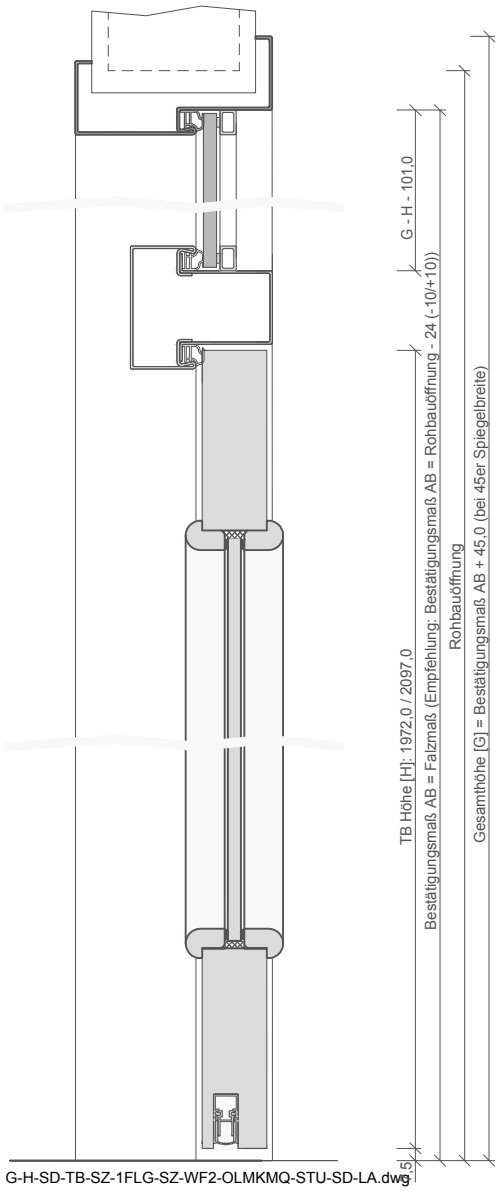

G-H-SD-TB-SZ-1FLG-SZ-WF2-OLMKMQ-STU-SD-LA.dwg

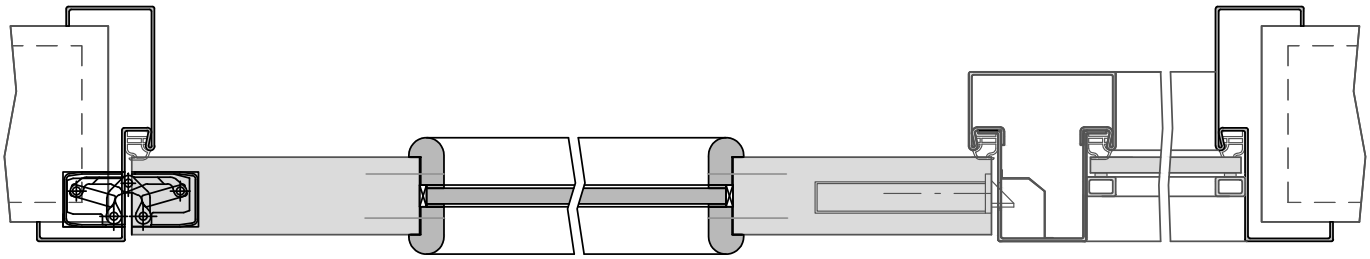

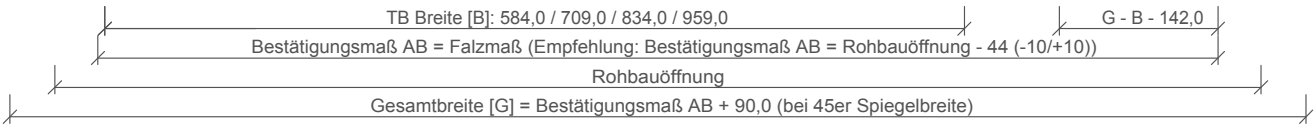

G-Q-SD-TB-SZ-1FLG-WF1-STU-SD-LA.dwg