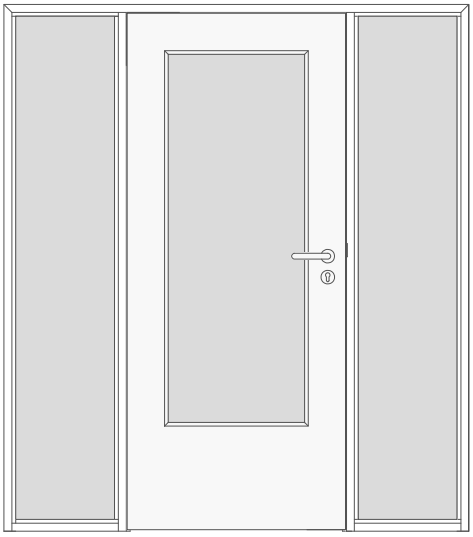

G-A-SD-TB-SZ-1FLG-SZ-WF2-STU-SD-LA.dwg

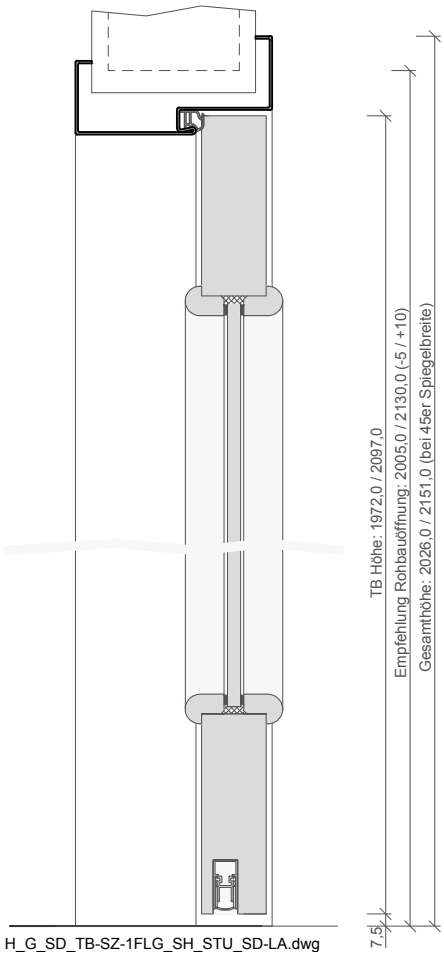

H_G_SD_TB-SZ-1FLG_SH_STU_SD-LA.dwg

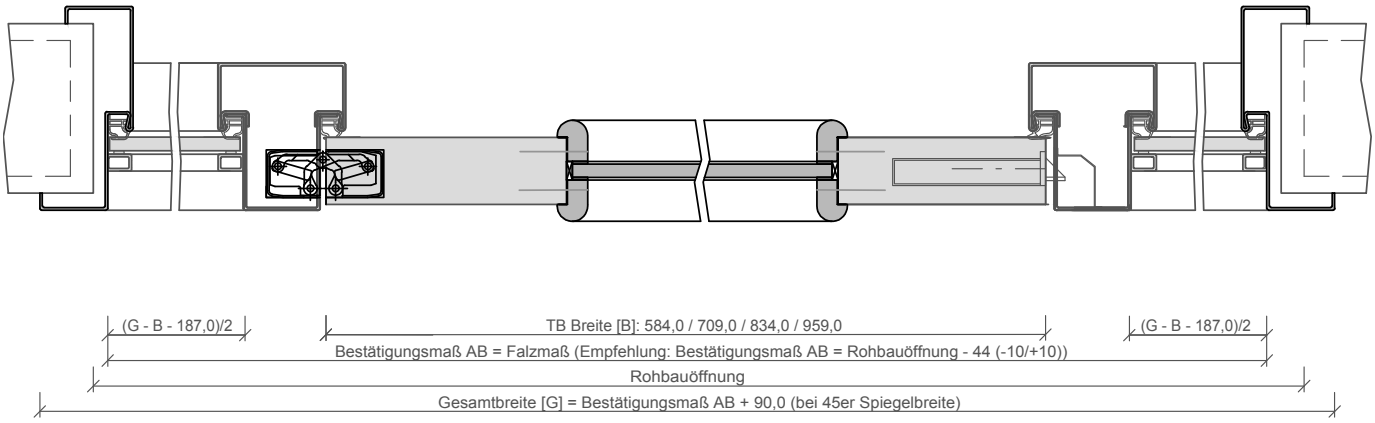

201-800-400-102-Querschnitt.dwg