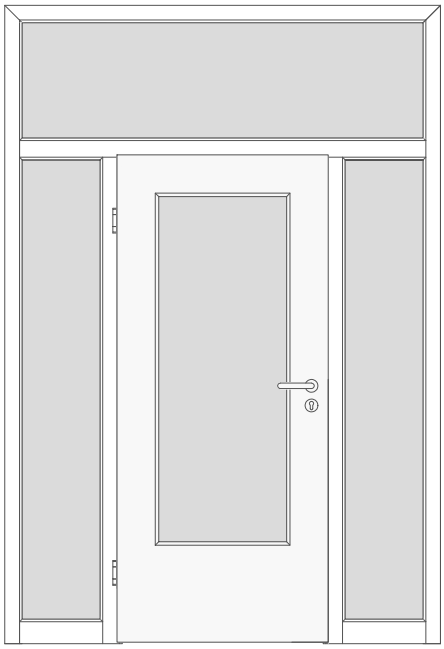

G-A-SD-TB-HZ-1FLG-HZ-WF2-OLMKMQ-GEF-SD-LA.dwg

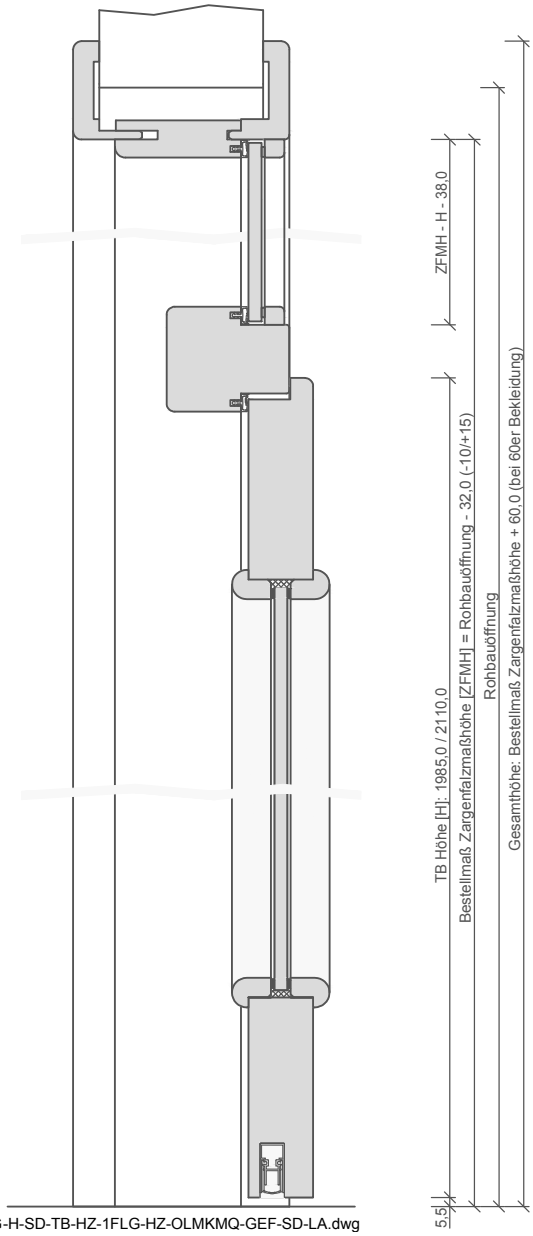

G-H-SD-TB-HZ-1FLG-HZ-OLMKMQ-GEF-SD-LA.dwg

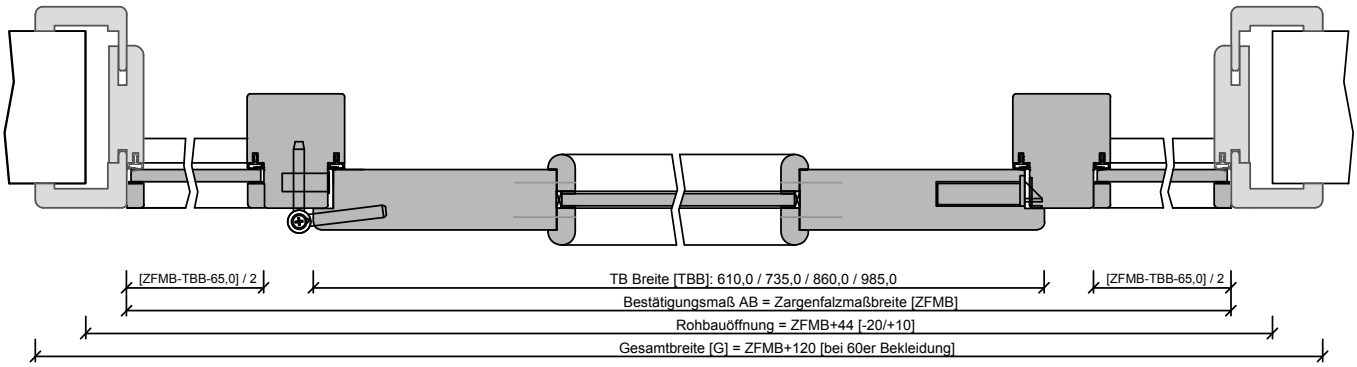

G-Q-SD-TB-HZ-1FLG-WF2-GEF-SD-LA.dwg